MANUAL DE INSTRUCCIONES	ES
MANUAL DE INSTRUÇÕES	PT
INSTRUCTION MANUAL	EN

MWE 225 FI



Teka

Horno Microondas

MANUAL DE INSTRUCCIONES

MODELO: MWE 225 FI

Antes de utilizar su horno microondas lea estas instrucciones detalladamente, y consérvelas para futuras consultas.

Si sigue estas instrucciones, su horno le prestará un buen servicio durante muchos años.

CONSERVE ESTAS INSTRUCCIONES CON CUIDADO

PRECAUCIONES PARA EVITAR LA POSIBLE EXPOSICIÓN A UNA EXCESIVA ENERGÍA DE MICROONDAS

(a) No intente hacer funcionar este horno con la puerta abierta, ya que puede producirse una exposición peligrosa a las microondas. Es importante no forzar o manipular los cierres de seguridad.
(b) No coloque ningún objeto entre el frente del horno y la puerta ni deje que se acumulen suciedad o restos de limpiador en las superficies de sellado.
(c) **ADVERTENCIA:** Si la puerta o sus juntas están dañadas, el horno no debe utilizarse hasta que haya sido reparado por una persona cualificada.

IMPORTANTE

Si el aparato no se limpia adecuadamente, su superficie puede degradarse acortando el tiempo de vida útil del mismo y puede crearse una situación de peligrosidad.

Especificaciones

Modelo	MWE 225 FI
Alimentación eléctrica	230V ~ 50 Hz
Entrada de potencia nominal (microondas)	1250W
Salida de potencia nominal (microondas)	800 W
Entrada de potencia nominal (grill)	1000 W
Capacidad del horno	20 L
Diámetro del plato giratorio	∅245mm
Dimensiones externas (largo x ancho x alto)	595X369X388 mm
Peso neto	Aprox 14.96 kg

Instrucciones importantes de seguridad

ADVERTENCIA

Para reducir el riesgo de incendio, descargas eléctricas, lesiones a las personas , o exposición excesiva a las microondas cuando se utilice el aparato, siga las siguientes precauciones básicas:

1. **¡Atención!** Los líquidos u otros alimentos no deben ser calentados jamás en recipientes sellados ya que podrían estallar.
2. **¡Atención!** Es peligroso, para quien no sea un técnico autorizado, quitar la cobertura de protección o placa de mica que garantiza la protección de la exposición a la energía de microondas.
3. **¡Atención!** Este aparato puede ser usado por niños mayores de 8 años, por personas con limitadas capacidades físicas, mentales ó sensoriales ó personas sin experiencia o conocimientos, siempre bajo supervisión de un adulto y tras haber sido instruidos sobre el uso seguro y correcto del aparato y los peligros que entraña su uso. Los niños no deben jugar con el aparato. La limpieza y mantenimiento del aparato no deben realizarla niños a menos que sean mayores de 8 años y siempre bajo supervisión de un adulto.
4. Mantener el aparato y el cable del aparato fuera del alcance de niños menores de 8 años.

5. Utilice solamente utensilios adecuados para ser usados con hornos microondas.
6. El horno debe limpiarse con regularidad y se debe quitar cualquier tipo de resto de alimento.
7. Lea y respete las "PRECAUCIONES PARA EVITAR POSIBLES EXPOSICIONES EXCESIVAS A LA ENERGÍA DE MICROONDAS”
8. Cuando caliente alimentos en recipientes de plástico o de papel, vigile el horno ya que se podría incendiar.
9. Si ve que sale humo, apague y desenchufe el horno de la toma de corriente y mantenga la puerta cerrada para sofocar las posibles llamas.
10. No cueza excesivamente los alimentos.
11. No utilice el interior del horno como almacenaje. No deje productos como pan, bizcochos, etc en el interior del horno.
12. Quite los cierres metálicos y las asas de metal de los recipientes/bolsas de papel o de plástico antes de colocarlos en el horno.
13. Instale o coloque el horno siguiendo las intrucciones de instalación suministradas.
14. Los huevos con cáscara y los huevos duros no deben calentarse en el horno microondas porque podrían estallar, incluso después de haber terminado el calentamiento en el microondas.

15. Este aparato está diseñado sólo para calentar, no para usos industriales o de laboratorio. Sólo apto para utilizar en hogares o lugares similares como:
    - Áreas de cocina para el personal de tiendas, oficinas u otros entornos laborales.
    - Clientes en hoteles, aparta-hoteles, casas rurales y otros tipos de entornos residenciales.
    - Granjas.
    - Entornos residenciales como aquellos que ofrecen alojamiento y desayuno.
16. Si el cable original del aparato se ha dañado, debe ser sustituído por el fabricante, por el servicio de mantenimiento o por personal cualificado para prevenir cualquier situación de peligro.
17. No guarde y no utilice este electrodoméstico al aire libre.
18. No utilice este horno cerca del agua, del fregadero mojado o cerca de una piscina.
19. La temperatura de las superficies accesibles podría ser elevada durante el funcionamiento del electrodoméstico. Mantenga el cable de alimentación lejos de superficies calientes y no cubra el horno por ninguna razón.
20. No deje que el cable de alimentación quede colgando sobre el borde de la mesa o de la superficie de trabajo.
21. Si no se siguen las indicaciones de limpieza, se podrían dañar las superficies y ello podría acortar la vida del electrodoméstico, además de provocar situaciones peligrosas.

22. Mezcle o agite siempre el contenido de biberones y recipientes para alimentos de los bebés y controle la temperatura de los mismos para evitar quemaduras.
23. El calentamiento de bebidas en el microondas podría provocar un proceso de ebullición retardada; por lo tanto tenga cuidado cuando mueva el recipiente.
24. Este aparato no es apto para personas o niños con capacidades físicas, sensoriales ó mentales limitadas o con falta de experiencia y conocimientos, a menos que estén bajo supervisión de un adulto o hayan sido previamente instruidos sobre el uso seguro y correcto del aparato y los peligros que entraña su uso.
25. Los niños no deben jugar con el aparato y deben estar siempre bajo supervisión de un adulto.
26. Este aparato no se puede operar con un temporizador externo ó por control remoto.
27. Atención: El aparato y sus partes accesibles se calientan durante el uso. Mantener lejos del alcance de los niños.
28. No utilizar limpiadores a vapor.
29. El aparato se calienta durante el uso. Evite tocar elementos calientes dentro del aparato.
30. Utilice solamente una sonda de temperatura recomendada por el fabricante (sólo para hornos provistos con sensor de temperatura).

31. Atención: El aparato y sus partes accesibles se calientan durante el uso. Evite tocar sus elementos calientes. Mantener lejos del alcance de niños menores de 8 años a menos que estén bajo supervisión de un adulto.
32. El horno microondas debe operarse con la puerta decorativa abierta (para hornos con puerta decorativa).
33. Las partes accesibles y los muebles adyacentes podrían calentarse durante el uso.

LEER ATENTAMENTE ESTAS INSTRUCCIONES Y CONSERVAR PARA FUTURAS CONSULTAS

Para reducir el riesgo de daños a las personas

Puesta a tierra

PELIGRO

Peligro de descargas eléctricas.El contacto con ciertos componentes internos puede producir lesiones graves o incluso la muerte. No desmonte el electrodoméstico.

ADVERTENCIA

Peligro de descargas eléctricas.

El uso inadecuado de la puesta a tierra puede producir descargas eléctricas. No enchufe el aparato hasta que esté correctamente instalado y puesto a tierra.

Este electrodoméstico debe instalarse con toma de tierra. En el caso de que se produzca un cortocircuito, la toma de tierra reduce el riesgo de descarga eléctrica por la existencia de un cable por el que puede escaparse la corriente eléctrica.
Este electrodoméstico está equipado con un cable que tiene un conductor de tierra y un enchufe con toma de tierra. El enchufe debe introducirse en una toma que esté adecuadamente instalada y puesta a tierra.

Consulte a un electricista cualificado o a un técnico de mantenimiento si no comprende totalmente las instrucciones sobre la puesta a tierra o si tiene alguna duda sobre la forma en que el electrodoméstico queda correctamente conectado a tierra. Si fuera necesario un cable alargador, use solamente un alargador de tres hilos.

1. Se facilita un cable de alimentación corto para reducir el riesgo de que se enrede o enganche si fuera más largo.
2. Si se usa un conector múltiple o un cable alargador:
   1) Las características eléctricas nominales del conector o cable alargador deben ser iguales a las características eléctricas nominales del electrodoméstico.
   2) El cable alargador debe ser del tipo de 3 hilos con toma de tierra.
   3) El cable alargador debe disponerse de forma que no quede por encima de la mesa o encimera, de manera que los niños no puedan tirar de él o pueda engancharse sin querer.

LIMPIEZA

Cerciórese de que el horno esté desconectado de la red.

1. Limpie el interior del horno con un paño ligeramente húmedo tras utilizarlo.
2. Limpie los accesorios como hace habitualmente en agua con detergente.
3. El marco de la puerta, la junta y las piezas cercanas han de limpiarse cuidadosamente con un paño húmedo cuando estén sucias.
4. No utilice limpiadores abrasivos o ásperos ni raspadores metálicos para limpiar el cristal de la puerta del horno, ya que podrían rayar la superficie, que se podría romper.
5. Truco de limpieza: Para una mejor limpieza de la cavidad para eliminar restos de comida de las paredes del horno: coloque medio limón en un bol, añada 300 ml (media pinta) de agua y ponga el microondas a potencia máxima 100% durante 10 minutos. Limpie el interior del horno con un trapo seco y suave.

UTENSILIOS

PRECAUCIÓN

Peligro de lesiones personales

Es peligroso para cualquiera que no esté cualificado realizar reparaciones o mantenimiento que supongan retirar la tapa de mica que protege de la exposición a las microondas.

Véanse las instrucciones sobre “Materiales que pueden usarse o deben evitarse en el horno microondas.” Algunos utensilios no metálicos pueden no ser seguros para su uso en un horno microondas. En caso de dudas, puede probar el utensilio en cuestión aplicando el procedimiento que se describe a continuación.

Prueba de utensilios:

1. Llene un recipiente apto para horno microondas con un vaso de agua fría (250 ml) e introdúzcalo en el horno microondas con el utensilio en cuestión

2. Cocine a la potencia más alta durante 1 minuto.

3. Toque con cuidado el utensilio. Si está caliente, no lo utilice para cocinar en el horno microondas.

4. No supere 1 minuto de cocción.

Materiales que pueden usarse en el horno microondas

Utensilios	Observaciones
Papel de aluminio	Para protección solamente. Pueden usarse piezas pequeñas y lisas para cubrir piezas delgadas de carne de vacuno o ave para evitar la sobrecocción. Si el papel de aluminio estuviera muy cerca de las paredes del horno podría formarse un arco eléctrico. El papel debe colocarse a una distancia de al menos 2,5 cm (1 pulgada) de las paredes del horno.
Plato Tostador	Seguir las instrucciones del fabricante. El fondo del plato tostador debe estar al menos a 3/16 pulgadas (5mm) por encima del plato giratorio. El uso incorrecto puede dar lugar a que se rompa dicho plato.
Menaje	Use sólo menaje apto para hornos microondas. Siga las instrucciones del fabricante. No utilice platos rotos o dañados.
Frascos de vidrio	Retire siempre la tapa. Utilícelos solo para calentar los alimentos hasta que estén templados. La mayoría de los frascos de vidrio no son resistentes al calor y pueden romperse.
Vajilla de vidrio	Utilice solo vajilla de vidrio resistente al calor del horno. Asegúrese de que no tenga adornos metálicos. No utilice platos rotos o dañados.
Bolsas de cocinar	Sigas las instrucciones del fabricante. No las cierre con tiras metálicas. Haga unos cortes para dejar salir el vapor.
Platos y vasos de papel	Utilícelos solamente para un calentamiento o cocción cortos. No desatienda el horno mientras cocina.

Papel de cocina	Utilícelo para cubrir los alimentos y para recalentar y absorber la grasa. Utilícelo bajo supervisión y durante períodos de cocción cortos.
Plástico	Utilice solo plástico apto para hornos microondas. Siga las instrucciones del fabricante. Debe llevar una etiqueta de “Apto para microondas”. Algunos recipientes de plástico se ablandan a medida que se calienta el alimento en su interior. Las “bolsas para hervir” y las bolsas de plástico totalmente cerradas deben rasgarse, pincharse o ventilarse según se indica en el envoltorio.
Plástico Transparente	Utilice solo plástico transparente apto para horno microondas. Se usa para tapar los alimentos
Termómetros	Utilice solo termómetros aptos para hornos microondas (termómetros para carne y dulces).
Papel vegetal	Utilícelo como tapa para evitar salpicaduras, retener la humedad ó como envoltura para cocinar al vapor.

Materiales que hay que evitar en el horno microondas

Utensilios	**Observaciones**
Bandejas de aluminio	Pueden formar arco eléctrico. Pase los alimentos a un plato apto para horno microondas.
Envase de cartón para alimentos con mango de metal	Pueden formar arco eléctrico. Pase los alimentos a un plato apto para horno microondas.
Utensilios metálicos o con adornos metálicos	El metal impide el paso de la energía de microondas hacia los alimentos. Los adornos metálicos pueden formar arco eléctrico.
Tiras de atar metálicas	Pueden formar arco eléctrico e incendiarse dentro del horno
Bolsas de papel	Pueden incendiarse dentro del horno
Poliespán	El poliespán puede fundirse o contaminar los líquidos cuando se exponen a altas temperaturas.
Madera	La madera se secará si se introduce en el horno microondas y puede partirse o agrietarse.

AJUSTE DEL HORNO MICROONDAS

Nombre de las piezas y accesorios del horno

Retire el horno y todos los materiales de su embalaje de cartón y de su interior.
El horno se suministra con los siguientes accesorios:

Bandeja de vidrio	1
Conjunto del aro giratorio	1
Manual de instrucciones	1

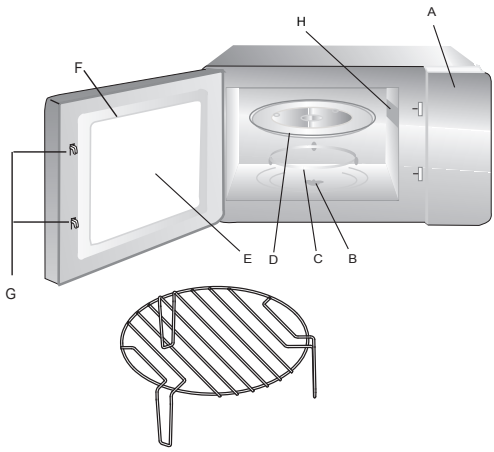

A) Panel de control
B) Eje giratorio
C) Conjunto del aro giratorio
D) Bandeja de vidrio
E) Ventana de observación
F) Conjunto de la puerta
G) Sistema de cierre de seguridad
H) Tapa de mica

Parrilla de grill (utilizar sólo en la función grill y colocar sobre la bandeja de cristal)

INSTALACIÓN DEL PLATO GIRATORIO

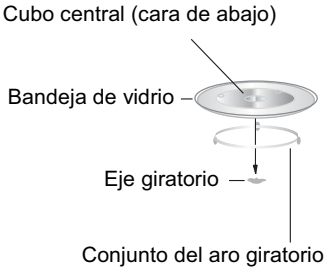

a. No ponga nunca la bandeja de vidrio boca abajo. La bandeja de vidrio debe poder moverse siempre.
b. Para la cocción deben usarse siempre la bandeja de vidrio y el conjunto del aro giratorio
c. Todos los alimentos y sus recipientes deben ponerse siempre sobre la bandeja de vidrio para la cocción.
d. Si la bandeja de vidrio o el conjunto del aro giratorio se rompen o agrietan, póngase en contacto con el centro de servicio autorizado más cercano.

Instalación en la encimera

Retire todo el material de embalaje y los accesorios.
Revise el horno en busca de daños, como puerta con abolladuras o rota. No instale el horno si está dañado.

Carcasa: retire la película de protección de la superficie de la carcasa.
No retire la tapa de color marrón claro de mica fijada en la cavidad del horno para proteger el magnetrón

Instalación y conexión

1. Este electrodoméstico es sólo para uso doméstico.
2. Este horno está diseñado para ser empotrado. No está diseñado para su uso sobre una encimera ni dentro de un armario o aparador.
3. Por favor respete las instrucciones de instalación.
4. El electrodoméstico puede instalarse en un armario de cocina de pared de 60cm de ancho (de al menos 55cm de profundidad y a 85cm del suelo).
5. El electrodoméstico está equipado con un enchufe y sólo debe conectarse a una base de enchufe que disponga de una adecuada toma de tierra.
6. La tensión de la alimentación eléctrica debe estar de acuerdo con la tensión especificada en la placa de características.
7. La base de enchufe debe ser instalada y el cable de conexión ser sustituido solamente por un electricista cualificado. Si el enchufe no es lo suficientemente largo para acceder a la instalación, el lado de la instalación debe contar con un dispositivo de desconexión bipolar con una holgura de contactos de al menos 3mm.
8. No deben usarse adaptadores, regletas multienchufe ni alargaderas. Pueden producirse sobrecargas con riesgo de incendio.

La superficie accesible puede estar caliente durante el funcionamiento.



Instrucciones de funcionamiento

1. Ajuste del reloj

Cuando se conecta el horno microondas, la pantalla mostrará "0:00", el zumbador sonará una vez.

1) Pulse el botón "  " dos veces para seleccionar la función de reloj, las cifras de la hora parpadearán.

2) Gire "  " para ajustar la hora, la hora de entrada debe estar entre 0 y 23.

3) Pulse el botón "  ", las cifras de los minutos parpadearán.

4) Gire "  " para ajustar las cifras de minutos, el tiempo de entrada debe estar entre de 0 y 59.

5) Pulse el botón "  " para finalizar el ajuste del reloj. ":" Parpadeará, y la hora estará en la pantalla.

Nota:

1) Si el reloj no está ajustado, no funcionaría cuando se encienda el horno.

2) Durante el proceso de ajuste del reloj, si presiona "  ", el horno volverá al estado anterior de forma automática.

.

2. Cocción con microondas

Pulse "  ", la pantalla mostrará "P100" .Pulse "  " repetidamente o gire "  " para elegir la potencia que quiere, y la pantalla mostrará "P100", "P80" "P50", "P30" o "P10" a cada pulsación añadida.

A continuación, pulse "  " para confirmar, y gire "  " para fijar el tiempo de cocción de 0:05 a 95:00.

Presione "  " de nuevo para empezar a cocinar.

Ejemplo: Si desea utilizar el 80% de energía de microondas para cocinar

durante 20 minutos, puede hacerlo siguiendo estos pasos:.

1) Pulse el botón " MODE " una vez, la pantalla mostrará "P100".

2) Pulse el botón " MODE " una vez más, o gire "  " para elegir el 80% de potencia.

3) Pulse el botón " +30Sec " para confirmar y la pantalla mostrará "P 80".

4) Gire "  " para ajustar el tiempo de cocción hasta que la pantalla muestre "20:00".

5) Pulse el botón " +30Sec " para empezar a cocinar.

Nota: los intervalos de variación del tiempo de cocción son las siguientes:
0 --- 1 min: 5 segundos
1 --- 5 min: 10 segundos
5 --- 10 min: 30 segundos
10 --- 30 min: 1 minuto
30 --- 95 min: 5 minutos

“Micro./Grill/Combi.” Instrucciones

Número de pulsaciones	Pantalla	Potencia microondas	Potencia Grill
1	P100	100%	
2	P 80	80%	
3	P 50	50%	
4	P 30	30%	
5	P 10	10%	

Número de pulsaciones	Pantalla	Potencia microondas	Potencia Grill
6	G	0%	100%
7	C-1	55%	45%
8	C-2	36%	64%

3. Grill o Combi. Cocinado

Pulse el botón " MODE ", la pantalla mostrará "P100", y pulse " MODE " repetidamente o gire el "  " para elegir la potencia que desea, y "G", "C-1" o "C-2" se mostrará sucesivamente en la pantalla cada vez que pulse. A continuación, pulse " +30Sec " para confirmar y gire "  " para ajustar el tiempo de cocción de 0:05 a 95:00. Pulse " +30Sec " de nuevo para empezar a cocinar.

Ejemplo: Si desea utilizar el 55% de potencia de microondas y el 45% de potencia e grill (C-1) durante 10 minutos, puede hacerlo siguiendo estos pasos:

1) Pulse el botón " MODE " una vez, la pantalla mostrará "P100"

2) Pulse " MODE " repetidamente o gire el "  " para elegir modo combi. 1 (C-1).

3) Pulse el botón " +30Sec " para confirmar y la pantalla mostrará "C-1".

4) Gire "  " para ajustar el tiempo de cocción hasta que el horno muestre "10:00".

5) Pulse " +30Sec " para iniciar la cocción.

Nota: Cuando ha transcurrido la mitad del tiempo programado para el grill, el horno emitirá un sonido dos veces. Esto es normal. Para obtener un mejor resultado del grill, es conveniente girar el alimento, cerrar la puerta, y luego pulsar " +30Sec " para continuar la cocción. No obstante, si no se realiza esta operación, el horno continuará funcionando.

4. Inicio rápido

1) En el estado de espera, Pulse " +30Sec " para empezar a cocinar al 100% de potencia. Cada pulsación añadida aumentará 30 segundos el tiempo de cocción hasta un máximo de 95 minutos.
2) Durante la cocción con microondas o la descongelación, cada vez que pulse " +30Sec " aumentará 30 segundos el tiempo de funcionamiento.
3) En el estado de espera, gire "  " a la izquierda para ajustar el tiempo de cocción con el 100% potencia de microondas, a continuación, pulse " +30Sec " para empezar a cocinar.

5. Descongelación por Peso

1) Pulse el botón "  " una vez, y la pantalla mostrará "dEF1".
2) Gire "  " para seleccionar el peso de los alimentos 100 a 2.000 g.
3) Pulse el botón " +30Sec " para iniciar la descongelación.

6. Descongelación por tiempo

1) Pulse el botón "  " dos veces, y el horno se mostrará "dEF2".
2) Gire "  " para seleccionar el tiempo de descongelación. El tiempo máximo es de 95 minutos.
3) Pulse el botón " +30Sec " para iniciar la descongelación. La potencia en descongelación es el 30% (P30) y no se cambiará.

7. Temporizador

(1) Pulse "  " una vez, la pantalla mostrará 00:00.

(2) Gire "  " para seleccionar el tiempo (el tiempo máximo es 95 minutos).

(3) Pulse el botón " +30Sec " para confirmar la configuración.

(4) Cuando se alcanza el tiempo programado, indicador del temporizador se apagará. El timbre sonará 5 veces

Si el reloj está activado, la pantalla mostrará la hora actual.

8. Menú Auto

1) Gire "  " a la derecha para elegir el menú deseado. A medida que vaya girando la pantalla mostrará de "A-1" a "A-8", que significa pizza, carne, verduras, pasta, patatas, pescado, bebidas y palomitas de maíz.

2) Pulse el botón " +30Sec " para confirmar.

3) Gire "  " para elegir el peso predeterminado según la Tabla de menús.

4) Pulse el botón " +30Sec " para iniciar la cocción.

Ejemplo: Si usted quiere utilizar el "Menú Auto" para cocinar 350g pescado.

1) Gire "  " hacia la derecha hasta que la pantalla muestre "A-6".

2) Pulse el botón " +30Sec " para confirmar.

3) Gire "  " para seleccionar el peso hasta que la pantalla muestre "350".

4) Pulse el botón " +30Sec " para iniciar la cocción.

Tabla de menús

Menú	Peso (g)	Pantalla
A-1 PIZZA	200g	200
	400g	400
A-2 CARNE	250g	250
	350g	350
	450g	450
A-3 VERDURA	200g	200
	300g	300
	400g	400
A-4 PASTA	50 (con 450 g de agua)	50
	100 (con 800 g de agua)	100
A-5 PATATAS	200g	200
	400g	400
	600g	600
A-6 PESCADO	250g	250
	350g	350
	450g	450
A-7 BEBIDAS	1 taza (120ml)	1
	2 tazas (240ml)	2
	3 tazas (360ml)	3
A-8 PALOMITAS	50g	50
	100g	100

9. Cocinado por fases

Se pueden programar solo dos fases de cocinado. Si se cocina por fases y una de ellas es descongelación, esta debe realizarse en primer lugar. Ejemplo: Si desea descongelar alimentos durante 5 minutos y luego cocinar con un 80% de microondas potencia durante 7 minutos, puede hacerlo siguiendo estos pasos:

1) Pulse el botón " ❄ " dos veces, y el horno se mostrará "dEF2".
2) Gire "  " para seleccionar el tiempo de descongelación hasta que la pantalla muestre "05:00".
3) Pulse el botón " MODE " una vez, la pantalla mostrará "P100".
4) Pulse el botón " MODE " una vez más, o gire "  " para elegir el 80% de potencia de microondas.
5) Pulse el botón " +30Sec " para confirmar y la pantalla muestra "P 80".
6) Gire "  " para ajustar el tiempo de cocción hasta que el horno muestre "07:00".
7) Pulse el botón " +30Sec " para iniciar la cocción, el microondas emitirá un sonido para indicar que se inicia la primera fase y se iniciará el tiempo de descongelación programado con una cuenta atrás; el microondas emitirá un sonido una vez más al iniciarse la segunda fase de la cocción. Y al finalizar la cocción el microondas emitirá cinco sonidos.

10. Función de información

(1) Durante el funcionamiento del microondas, presione " MODE ", la potencia actual se mostrará durante 3 segundos en la pantalla. Después de 3 segundos, el horno retornará a su estado anterior.
(2) Durante el funcionamiento del microondas, presione " ◴ ", la pantalla mostrará el tiempo de cocción durante 3 segundos.

11. Función de bloqueo para niños

Para bloquear: En estado de espera, pulse " ○ " durante 3 segundos, habrá un pitido largo para indicar que el microondas entra en el estado de bloqueo para niños (la pantalla mostrará la hora actual si se ha ajustado el reloj, en caso contrario mostrará " 0:00 ". Y el indicador de bloqueo se enciende.

Para desbloquear: En estado de bloqueo, pulse " ○ " durante 3 segundos, habrá un pitido largo que indica que el bloqueo se libera.

Detección de averías

Normal	
El horno microondas interfiere con la recepción de la TV	Las emisiones de radio y televisión pueden verse interferidas cuando el horno microondas esté en funcionamiento. Es similar a las interferencias de los pequeños electrodomésticos, como batidoras, aspiradoras y ventiladores.
La luz del horno es tenue	Al cocinar a baja potencia, la luz del horno puede atenuarse. Es normal
Se acumula vapor en la puerta. Sale aire caliente por los venteos.	Al cocinar, puede salir vapor de los alimentos. La mayor parte de éste sale por los venteos. Pero algo puede quedarse acumulado en un lugar más fresco como la puerta del horno. Es normal.
El horno se enciende accidentalmente sin alimentos dentro.	No se producen daños en el horno si éste funciona vacío un corto período de tiempo. Sin embargo, debe evitarse.

Problema	Causa Posible	Remedio
El horno no se enciende	(1) El cable de alimentación no está bien enchufado	Desenchúfelo. Vuélvalo a enchufar transcurridos 10 segundos.
	(2) El fusible se ha fundido o ha actuado el interruptor	Sustituya el fusible o resetee el interruptor (reparar sólo personal profesional de nuestra compañía).
	(3) Problema con la alimentación eléctrica	Pruebe la alimentación eléctrica con otros electrodomésticos.
El horno no calienta	(4) La puerta no está bien cerrada	Cierre bien la puerta.
El plato giratorio hace ruido cuando funciona el horno	(5) El rodillo giratorio y el fondo del horno están sucios	Consulte “Mantenimiento del horno” para limpiar las partes sucias.



Según la directiva *Waste of Electrical and Electronic Equipment (WEEE)*, los residuos WEEE han de recogerse y tratarse por separado. Si, en el futuro, necesita desprenderse de este producto, NO lo ponga en los residuos domésticos, envíelo a los puntos de recogida WEEE si existen

Forno Microondas

MANUAL DE INSTRUÇÕES

MODELO: MWE 225 FI

Antes de utilizar o seu forno micro-ondas leia estas instruções atentamente e conserve-as para futuras consultas.

Se seguir estas instruções, fará um bom uso do seu micro-ondas durante muitos anos.

GUARDE CUIDADOSAMENTE ESTAS INSTRUÇÕES

PRECAUÇÕES PARA EVITAR A POSSÍVEL EXPOSIÇÃO A UMA EXCESSIVA ENERGIA DE MICRO-ONDAS

(a) Não tente colocar o aparelho em funcionamento com a porta aberta, pois pode produzir-se uma exposição perigosa às micro-ondas. É importante não forçar ou manipular os fechos de segurança.
(b) Não coloque nenhum objeto entre a frente e a porta do micro-ondas e não deixe acumular sujidade ou restos de produto de limpeza nas superfícies vedantes.
(c) **ADVERTÊNCIA:** Se a porta ou as juntas estiverem danificadas, não utilize o aparelho até ter sido reparado por um técnico qualificado.

NOTA:
Se o aparelho não for limpo adequadamente, a sua superfície pode degradar-se diminuindo o tempo de vida útil, podendo ocorrer perigo.

Especificações

Modelo:	MWE 225 FI
Tensão/Frequência:	230V~ 50Hz
Potência de entrada de micro-ondas:	1250W
Potência de saída de micro-ondas:	800W
Potência do grill:	1000W
Capacidade de forno:	20litros
Diâmetro do prato giratório:	Ø 245mm
Dimensões exteriores (LxPxA):	595x369x388mm
Peso líquido:	Aprox. 14.96kg

Instruções de segurança importantes

ADVERTÊNCIA

Para reduzir o risco de incêndio, descargas elétricas, lesões em pessoas ou exposição excessiva às micro-ondas quando se utiliza o aparelho observe as seguintes precauções básicas:

1. **Atenção!** Líquidos ou outros alimentos não deverão ser aquecidos em recipientes hermeticamente fechados, pois podem explodir.
2. **Atenção!** É perigoso retirar a tampa de segurança que protege contra a exposição às micro-ondas.
3. Este equipamento pode ser utilizado por crianças com idade a partir de 8 anos e por pessoas com deficiências físicas, sensoriais ou mentais, ou ainda com pouca experiência e conhecimentos, caso tenham supervisão ou recebam instruções relativas à utilização do equipamento de forma segura, de modo a compreenderem os perigos inerentes. As crianças não podem brincar com o equipamento. A limpeza e manutenção do equipamento não devem ser feitas por crianças sem supervisão.
4. Mantenha o aparelho e o correspondente cabo de ligação fora do alcance de crianças menores de 8 anos.
5. Utilize apenas recipientes próprios para utilização em forno micro-ondas.
6. Deverá limpar o micro-ondas regularmente e retirar os restos de alimentos.
7. Leia e siga as indicações dadas no parágrafo "PRECAUÇÕES PARA EVITAR EXPOSIÇÃO EXCESSIVA A RADIAÇÕES MICRO ONDAS ".

8. Quando aquecer alimentos em recipientes de plástico ou papel, mantenha o forno sob vigilância por haver risco de incêndio.
9. Se observar fumo no interior do forno, desligue o aparelho retirando a ficha da tomada e mantenha a porta fechada para apagar uma possível chama.
10. Não cozinhe excessivamente os alimentos.
11. Não utilize o interior do micro-ondas para guardar alimentos. Não deixe produtos como pão, biscoitos, etc. no interior do forno.
12. Retire os fechos e pegas metálicos dos recipientes/sacos de papel ou plástico antes de os colocar no interior do micro-ondas.
13. Instale o aparelho de acordo com as instruções de instalação que lhe são fornecidas.
14. Ovos inteiros e ovos cozidos não deverão ser aquecidos no forno micro-ondas pois podem rebentar, mesmo depois do aquecimento ter terminado.
15. Este equipamento destina-se a ser utilizado em aplicações domésticas e similares, tais como:
    – áreas de cozinha e de pessoal em lojas, escritórios e outros ambientes de trabalho;
    – por clientes em hotéis, motéis e noutros ambientes do tipo residencial;
    – quintas;
    – quartos de hóspedes e outros ambientes do mesmo género.
16. Se o cabo de alimentação fornecido estiver danificado tem de ser substituído por pessoal qualificado, de modo a prevenir situações de risco.

17. Não armazene ou utilize este eletrodoméstico no exterior.
18. Não utilize este aparelho próximo de água, em lava-louças molhados ou perto de piscinas.
19. Durante o funcionamento deste eletrodoméstico, a temperatura das superfícies acessíveis pode ser elevada. Mantenha o cabo de alimentação afastado de superfícies quentes. Nunca tape o aparelho.
20. Não deixe o cabo de alimentação a pender da mesa ou bancada onde está instalado.
21. Se não seguir as indicações de limpeza, a superficie do aparelho pode ficar danificada, reduzindo o seu tempo útil de vida provocando situações de perigo.
22. Agite sempre o conteúdo de biberões e recipientes com alimentos para bebés e controle sempre a temperatura dos alimentos para evitar queimaduras.
23. O aquecimento de bebidas no micro-ondas pode provocar um processo de ebulição retardado. Por isso, tenha cuidado ao mover o recipiente.
24. Este equipamento não está apto a ser utilizado por crianças ou pessoas com capacidades físicas, sensoriais ou mentais limitadas ou com pouca experiência e conhecimentos, a menos que tenham supervisão de um adulto ou recebam instruções relativas à utilização do equipamento de forma segura, de modo a compreenderem os perigos inerentes.
25. As crianças devem ser supervisionadas de modo a que não brinquem com o equipamento.

26. Este aparelho não se destina a ser operado através de um temporizador externo ou sistema de controlo remoto separado.
27. Atenção: algumas partes acessíveis poderão ficar quentes durante a utilização. Mantenha as crianças afastadas do aparelho.
28. Não utilize aparelhos de limpeza a vapor.
29. AVISO: O aparelho e as suas peças acessíveis podem aquecer durante a sua utilização. Devem ser tomados cuidados para evitar tocar nas resistências de aquecimento.
30. Utilize apenas uma sonda recomendada pelo fabricante (para fornos equipados com sonda de temperatura de alimentos).
31. AVISO: O aparelho e as parte acessíveis podem aquecer durante a sua utilização. Devem ser tomados cuidados para evitar tocar nos elementos de aquecimento. Crianças menores de 8 anos de idade devem ser mantidas afastadas, a menos que sejam continuamente supervisionadas.
32. O forno de micro-ondas deve ser utilizado com a porta decorativa aberta (para fornos com porta decorativa).
33. Durante o funcionamento deste eletrodoméstico, a temperatura das superfícies acessíveis pode ser elevada.

LEIA CUIDADOSAMENTE E GUARDE PARA REFERENCIA FUTURA

Para reduzir o risco de perigo nas pessoas

Ligação à terra

PERIGO

Perigo de choque elétrico.
O contacto com determinados componentes internos pode provocar lesões graves ou, inclusivamente, a morte. Não desmonte o eletrodoméstico.

ADVERTÊNCIA

Perigo de choque elétrico.
O uso inadequado da ligação à terra pode provocar descargas elétricas. Não ligue o aparelho enquanto não estiver corretamente instalado e com ligação à terra.

Este eletrodoméstico deve ter ligação à terra. No caso de um curto-circuito, a ligação à terra reduz o risco de descarga. Este aparelho está equipado com um cabo que possui condutor terra e ficha com ligação à terra. A ficha deverá ser ligada apenas a uma tomada corretamente instalada e com ligação à terra.

Contacte um eletricista qualificado se tiver alguma dúvida sobre as instruções da ligação elétrica do aparelho à terra.

1. O cabo de alimentação fornecido é curto para reduzir o risco de este ficar preso ou estrangulado.
2. Se utilizar uma ficha múltipla ou uma extensão elétrica:

1) As características elétricas nominais da ficha ou da extensão elétrica devem ser, pelo menos, iguais às características elétricas nominais do eletrodoméstico.

2) A extensão elétrica deve ser do tipo de 3 condutores com terra.

3) A extensão elétrica deve ser colocada de modo a não ficar por cima de uma mesa ou bancada, para não ser puxada inadvertidamente.

LIMPEZA

Assegure-se de que o forno está corretamente desligado da rede elétrica.

1. Limpe o interior do micro-ondas após o utilizar, com um pano ligeiramente húmido.
2. Limpe os acessórios com água abundante e detergente.
3. O aro da porta, a junta e as peças adjacentes têm que ser limpas cuidadosamente com um pano húmido quando sujas.
4. Não utilize produtos de limpeza abrasivos ou esfregões de metal para limpar o vidro da porta pois poderá riscar a superficie.
5. **Dica de limpeza:**

   Para facilitar a limpeza das partes laterais da cavidade que podem estar em contacto com os alimentos cozinhados:

   Coloque metade de um limão numa tigela, adicione 300ml de água e aqueça na potência máxima de micro-ondas durante aproximadamente 10 minutos. Limpe o forno com um pano macio e seco.

PRECAUÇÃO

É perigoso para qualquer pessoa não qualificada realizar reparações de manutenção que seja necessário retirar a tampa de mica que protege a exposição às micro-ondas

Utensílios a utilizar

Consulte as instruções sobre a louça que pode ser utilizada e a que não pode utilizar no forno micro-ondas. Alguma louça não metálica pode não ser segura para utilizar num micro-ondas. Em caso de dúvida comprove através do seguinte procedimento:

1. Coloque 250ml de água fria num recipiente apto para micro-ondas e coloque no microondas juntamente com o que deseja comprovar.
2. Cozinhe à potência máxima durante 1 minuto.
3. Toque cuidadosamente no recipiente. Se estiver quente não o utilize para cozinhar no micro-ondas.
4. Não supere 1 minuto de cozinhado.

Tipo de louça que pode utilizar no micro-ondas

Tipo de louça	**Observações**
Folha de alumínio	Apenas para proteção. Pode utilizar partes pequenas e lisas para tapar pedaços finos de carne de bovino ou ave para evitar cozinhar a mais. Se a folha de alumínio estiver muito próxima das paredes do forno pode formar-se um arco elétrico. Deve colocar a folha de alumínio a uma distância de pelo menos 2.5cm das paredes do forno.
Prato tostador	Siga as instruções do fabricante. O fundo do prato tostador deve estar a pelo menos 5mm por cima do prato rotativo. Uma utilização incorreta pode levar a uma rutura do prato.
Serviços de louça	Utilize apenas os que são aptos para micro-ondas. Siga as instruções do fabricante. Não utilize pratos estalados ou partidos.
Frascos de vidro	Retire sempre a tampa. Utilize-os para aquecer os alimentos até ficarem mornos. A maioria dos frascos de vidro não são resistentes ao calor podendo partir.
Louça de vidro	Utilize apenas louça de vidro resistente ao calor. Verifique que não tem adornos metálicos nem que está estalada nem partida.
Sacos de cozinhar	Siga as instruções do fabricante. Não os feche com fechos metálicos. Faça alguns orifícios para sair o vapor.

Pratos e copos de papel	Utilize apenas para um aquecimento ou cozinhado rápido. Durante a sua utilização vigie o micro-ondas.
Papel de cozinha	Utilize para tapar os alimentos e para aquecer e absorver a gordura. Durante a sua utilização vigie o micro-ondas e use apenas em cozinhados de pouca duração.
Plástico	Utilize apenas plástico apto para micro-ondas. Siga as instruções do fabricante. Deve ter uma etiqueta a indicar que é apto para micro-ondas. Alguns recipientes de plástico amolecem à medida que o alimento é aquecido no seu interior. Sacos de plástico hermeticamente fechados devem ser perfurados ou ventilados conforme indicado na embalagem.
Pelicula aderente	Utilize apenas pelicula aderente apta para micro-ondas. Utiliza-se para tapar os alimentos durante o cozinhado. Esta pelicula não deve tocar nos alimentos.
Termómetros	Utilize apenas termómetros aptos para micro-ondas (termómetros para carnes e doces).
Papel vegetal	Utilize como cobertura para evitar salpicos e reter a humidade.

Tipo de louça a não utilizar no micro-ondas

Tipo de louça	**Observações**
Bandejas de alumínio	Pode provocar arco elétrico. Coloque os alimentos num prato apto para forno micro-ondas
Recipiente de cartão com pega de metal	Pode provocar arco elétrico. Coloque os alimentos num prato apto para forno micro-ondas
Metal ou recipientes com adornos metálicos	O metal impede a passagem da energia de micro-ondas para os alimentos. Os adornos metálicos podem provocar arco elétrico.
Fitas metálicas	Pode formar arco elétrico e incendiar-se no interior do micro-ondas.
Saco de papel	Pode incendiar-se no interior do micro-ondas
Espuma de plástico	As espumas de plástico podem derreter-se ou contaminar os líquidos quando expostas a elevadas temperaturas
Madeira	A madeira contém água que evapora por ação das micro-ondas e o recipiente poderá rachar.

REGULAÇÃO DO FORNO MICRO-ONDAS

Designação das peças e acessórios do forno

Retire do interior do micro-ondas todos os materiais de embalagem de cartão.
O micro-ondas é fornecido com os seguintes acessórios:

Bandeja de vidro	1
Conjunto do suporte rotativo	1
Manual de instruções	1

A) Painel de comandos
B) Acoplamento do motor
C) Suporte rotativo
D) Bandeja de vidro
E) Vidro porta
F) Conjunto da porta
G) Linguetes
H) Tampa de mica

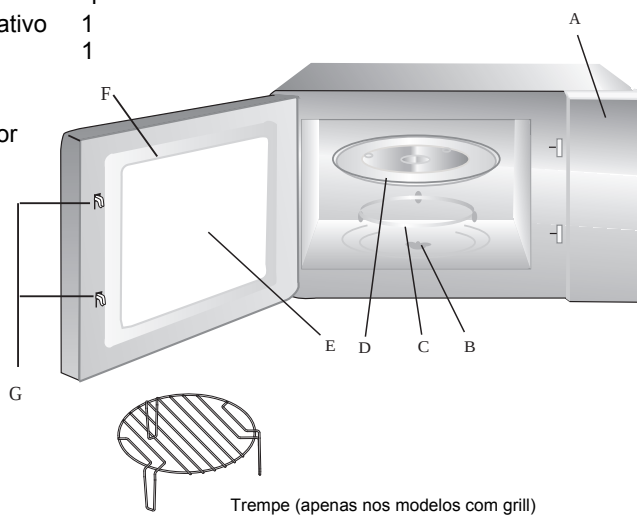

Trempe (apenas nos modelos com grill)

Desligue o forno se a porta abrir durante o funcionamento.

COLOCAÇÃO DA BANDEJA DE VIDRO

a. Nunca coloque a bandeja virada para baixo, esta deve sempre poder rodar livremente.
b. Para cozinhar deve utilizar sempre a bandeja de vidro e o conjunto do suporte rotativo.
c. Todos os alimentos e os seus recipientes devem colocar-se sempre sobre a bandeja de vidro.
d. Se a bandeja de vidro ou o conjunto do suporte rotativo se danificarem, contacte o Serviço Técnico autorizado mais próximo.

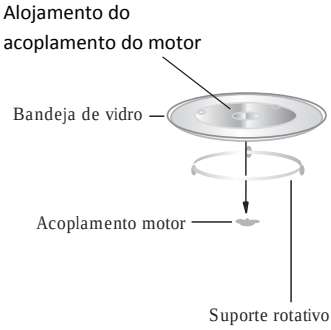

Instalação e ligação

1. Este eletrodoméstico é unicamente para uso doméstico.
2. Este forno está projetado para ser encastrado. Não está projetado para ser usado sobre uma bancada ou dentro de um armário ou aparador.
3. Por favor, respeite as instruções de instalação.
4. O eletrodoméstico pode ser instalado num armário de cozinha de parede com 60 cm de largura (e com, pelo menos, 55 cm de profundidade e a 85 cm do solo).
5. O eletrodoméstico está equipado com uma ficha e só deve ser ligado a uma tomada que disponha de uma adequada ligação de terra.
6. A tensão da alimentação elétrica deve estar de acordo com a tensão especificada na placa de características.
7. A tomada deve ser instalada e o cabo de ligação deve ser substituído unicamente por um eletricista qualificado. Se a ficha não estiver acessível, ao lado da instalação deve instalar um dispositivo de desconexão bipolar com um espaço entre contactos de, pelo menos, 3 mm.
8. Não devem ser usados adaptadores, tomadas múltiplas e extensões. Podem produzir-se sobrecargas com risco de incêndio.

A superfície acessível pode estar quente durante o funcionamento.



Instruções de funcionamento

1. Acertar o relógio

Quando se liga o micro-ondas, o visor mostrará "0:00", o sinal acústico soará uma vez.

1) Prima o botão "  " duas vezes para selecionar a função de relógio, os dígitos da hora piscarão.

2) Rode "  " para ajustar a hora, a qual deve ser entre 0 e 23.

3) Prima o botão "  ", os dígitos dos minutos piscarão.

4) Rode "  " para ajustar os dígitos dos minutos, os quais devem ser entre 0 e 59.

5) Prima o botão "  " para terminar de acertar o relógio. ":" piscará e a hora aparecerá no display.

Nota :

1) Se não acertar o relógio, o micro-ondas não funcionará.
2) Durante o acerto do relógio, se pressionar "  ", o micro-ondas voltará automaticamente ao seu estado anterior.

2. Cozinhar com micro-ondas

Pressione "  " e no display mostrará P100.

Pressione "  " várias vezes ou rode o botão "  " para selecionar a potência desejada. Por cada pressão no botão aparecerão as potências P100, P80, P50, P30 ou P10. De seguida, pressione "  " para confirmar e rode o botão "  " para fixar o tempo de cozinhado de 0:05 a 95:00.

Pressione novamente "  " para começar a cozinhar.
Exemplo: para cozinhar à potência de micro-ondas de 80% durante 20 minutos realize os seguintes passos:

1) Pressione “ MODE “, no display aparecerá P100.
2) Pressione “ MODE “ uma vez mais ou rode o botão “  “ para selecionar a potência de micro-ondas de 80%.
3) Pressione “ I +30Sec ” para confirmar, no display aparecerá P80.
4) Rode ”  “ para programar o tempo de cozinhado até que no display apareça “20:00”.
5) Pressione “ I +30Sec ” para começar a cozinhar.

Nota: os intervalos de variação do tempo de cozinhado são os seguintes:

0 --- 1 min: 5 segundos

1 --- 5 min: 10 segundos

5 --- 10 min: 30 segundos

10 --- 30 min: 1 minuto

30 --- 95 min: 5 minutos

“Micro/Grill/Combi

Número de pressões	Display	Potência de micro-ondas	Potência de grill
1	P100	100%	
2	P 80	80%	
3	P 50	50%	
4	P 30	30%	
5	P 10	10%	
6	G	0%	100%
7	C-1	55%	45%
8	C-2	36%	64%

3.Cozinhar com a função Grill ou Combi

Prima " MODE " e no display aparecerá "P100" e pressione várias vezes " MODE " ou rode o botão "  " para selecionar a potência desejada e "G", "C-1", "C-2" aparecerão por cada pulsação realizada. De seguida pressione " +30Sec " para confirmar e rode o botão "  " para fixar o tempo de cozinhado de 0:05 a 95:00. Pressione " +30Sec " uma vez mais para iniciar a cozinhar.

Exemplo: Se desejar utilizar 55% da potência de micro-ondas e 45% da potência de grill (C-1) durante 10 minutos, realize os seguintes passos:

1) Pressione " MODE ", no display aparece "P100".
2) Pressione " MODE " mais uma vez e rode "  " para selecionar o modo Combi 1(C-1)
3) Pressione " +30Sec " para confirmar, no display aparecerá "C-1".
4) Rode o botão " +30Sec " para ajustar o tempo de cozinhado até que o display mostre "10:00".
5) Pressione " +30Sec " para começar a cozinhar.

Nota: Decorrida metade do tempo selecionado para o grill, ouvir-se-á um sinal sonoro duas vezes, isto é normal. De modo a obter melhores resultados com a utilização do grill, deve virar o alimento,fechar a porta e de seguida pressione " +30Sec " para continuar o cozinhado. No entanto, se não realizar esta operação, o micro-ondas continuará em funcionamento.

4.Inicio rápido

1）Em modo de espera, pressione " +30Sec " para iniciar a cozinhar durante 30 segundos à potência de 100%. Cada pulsação aumentará o tempo de cozinhado 30 segundos até um máximo de 95 minutos.

2）Nos modos de micro-ondas, grill combi ou descongelação, cada pulsação do botão " +30Sec " aumentará em 30 segundos o tempo de cozinhado.

3）Em modo de espera, rode o botão “  “ à esquerda para fixar o tempo de cozinhado à potência de 100% de micro-ondas. De seguida, pressione “ I +30Sec ” para iniciar a cozinhar.

5.Descongelação por peso

1) Pressione o botão “  “. No display aparecerá “dEF1”.
2) Rode “  “ para selecionar o peso do alimento entre 100 a 2000gr.
3) Pressione “ I +30Sec ” para iniciar a descongelação.

6.Descongelação por tempo

1) Pressione o botão “  “. No display aparecerá “dEF2”.
2) Rode “  “ para selecionar o tempo de descongelação. O tempo máximo é de 95 minutos.
3) Pressione “ I +30Sec ” para iniciar a descongelação. A potência de descongelação é P30 e não pode ser alterada.

7.Temporizador de cozinhado

1) Pressione “  “ uma vez, o display mostrará 00:00.
2) Rode o botão “  “ para selecionar o tempo (o tempo máximo de cozinhado é de 95 minutos).
3) Pressione “ I +30Sec ”para confirmar a seleção.
4) Ao alcançar a hora estabelecida, o indicador de relógio apagar-se-á. Ouvir-se-é o sinal sonoro cinco vezes. Se o relógio estiver acertado, o display mostrará a hora atual.

8.Menus automáticos

1) Rode “  “ para a direita para selecionar o modo de menu automático desejado. Conforme vai rodando no display aparecerá “A-1” a “A-8”, que indica pizza, carne, legumes, massas, batatas, peixe, bebidas e pipocas.

2) Pressione “ 

”para confirmar.

3) Rode “  “ para selecionar o peso segundo a tabela de menus automáticos.

4) Pressione “ 

”para iniciar o cozinhado.

Exemplo: se desejar utilizar o menu automático para cozinhar 350gr de peixe.

1) Rode o botão “  “ no sentido dos ponteiros do relógio até que apareça “A-6”

2) Pressione “ 

”para confirmar.

3) Rode o botão “  “ para selecionar o peso do peixe até que mostre “350”.

4) Pressione “ 

”para iniciar o cozinhado.

Tabela de menus automáticos

Menus automáticos	Peso	Display
A-1 Pizza	200g	200
	400g	400
A-2 Carne	250g	250
	350g	350
	450g	450
A-3 Legumes	200g	200
	300g	300
	400g	400
A-4 Massa	50g (com 450ml de água fria)	50
	100g (com 800ml de água fria)	100
A-5 Batata	200g	200
	400g	400
	600g	600
A-6 Peixe	250g	250
	350g	350
	450g	450
A-7 Bebidas	1 chávena (120ml)	1
	2 chávenas (240ml)	2
	3 chávenas (360ml)	3
A-8 Pipocas	50g	50
	100g	100

9.Cozinhar em várias fases

Podem ser selecionadas apenas duas fases de cozinhado. Ao utilizar o cozinhado em várias fases, se uma delas for a descongelação, esta deve ser selecionada em primeiro lugar.

Exemplo: se desejar descongelar um alimento durante 5 minutos e depois cozinhá-lo à potência de micro-ondas de 80% por 7 minutos, proceda do seguinte modo:

1) Pressione " ❄ , no display aparecerá "dEF2".
2) Rode "  " para selecionar o tempo de descongelação até que surja no display "5:00".
3) Pressione " MODE " uma vez, no display aparece "P100".
4) Pressione " MODE "uma vez ou rode "  " para selecionar a potência de 80%.
5) Pressione "I/+30Sec"para confirmar, no display aparece "P80".
6) Rode "  " para ajustar o tempo de cozinhado até que no display surja "7:00".
7) Pressione " I +30Sec "para iniciar o cozinhado. Ouvir-se-á um sinal sonoro na primeira fase do cozinhado, durante o qual inicia a descongelação. Um segundo sinal sonoro ouvir-se-á indicando que iniciou a segunda fase. Ao terminar o processo, ouvir-se-á 5 vezes um sinal sonoro.

12.Função de informação

(1) Durante o funcionamento do micro-ondas, pressione " MODE ", a potência atual aparecerá durante 3 segundos no display. Após 3 segundos, o micro-ondas iniciará no seu estado anterior.
(2) Durante o funcionamento do micro-ondas, pressione " 🕘 ", no display aparecerá o tempo de cozinhado durante 3 segundos.

13.Função de bloqueio para crianças

Bloqueio: pressionar “  “ durante 3 segundos, ouvir-se-á um longo sinal sonoro indicando que o bloqueio está ativado e aparecerá a hora atual, no caso de ter acertado o relógio, caso contrário o display mostrará “  “ e aparecerá o símbolo de bloqueio.
Desbloqueio: no estado de bloqueado, pressione “ durante 3 segundos, “  “ ouvir-se-á um longo sinal sonoro indicando que o bloqueio está desativado

Resolução de problemas

NORMAL	
Interferências do forno micro-ondas com a televisão	A receção de rádio e televisão pode sofrer interferências quando o forno micro-ondas está a funcionar. São interferências similares às produzidas pelos pequenos eletrodomésticos, tais como a batedeira, aspirador e ventilador elétrico. É uma situação normal.
Luz com pouca intensidade	Ao cozinhar a baixa potência, a luz do forno micro-ondas pode atenuar-se. É uma situação normal
Condensação de vapor na porta. Sai ar quente nas aberturas de ventilação	Ao cozinhar, pode sair vapor dos alimentos. A maior parte sai pelas aberturas de ventilação. No entanto pode acumular-se nas zonas mais frias, como por exemplo na porta do forno. É uma situação normal.
O aparelho acidentalmente inicia sem alimentos no interior	O micro-ondas não pode funcionar sem alimentos no seu interior. È muito perigoso.

Problema	Causa possível	Solução
O micro-ondas não liga	(1) O cabo não está corretamente ligado	Desligue o cabo. Volte a ligar após 10 segundos
	(2) Fusível fundido ou interruptor aberto	Contacte o Serviço Técnico autorizado
	(3) Problemas na alimentação elétrica	Comprove a alimentação elétrica da tomada ligando outros aparelhos elétricos
O micro-ondas não aquece.	(4) A porta não está bem fechada	Feche bem a porta
Quando o micro-ondas está a funcionar, a bandeja de vidro faz ruído.	(5) Restos de sujidade no fundo do micro-ondas ou nas rodas	Consulte o capítulo "Limpeza" para efetuar a limpeza.

Este símbolo no produto ou na embalagem indica que não pode ser tratado como lixo doméstico. Em vez disso, deve ser entregue ao centro de recolha seletiva para a reciclagem de equipamento elétrico e eletrónico. Ao garantir uma eliminação adequada deste produto, irá ajudar a evitar eventuais consequências negativas para o meio ambiente e para a saúde pública, que, de outra forma, poderiam ser provocadas por um tratamento incorreto do produto. Para obter informações mais pormenorizadas sobre a reciclagem deste produto, contacte os serviços municipalizados locais, o centro de recolha seletiva da sua área de residência ou o estabelecimento onde adquiriu o produto.



Microwave Oven

INSTRUCTION MANUAL

MODEL: MWE 225 FI

Read these instructions carefully before using your microwave oven,and keep it carefully.

If you follow the instructions, your oven will provide you with many years of good service.

SAVE THESE INSTRUCTIONS CAREFULLY

PRECAUTIONS TO AVOID POSSIBLE EXPOSURE TO EXCESSIVE MICROWAVE ENERGY

(a) Do not attempt to operate this oven with the door open since this can result in harmful exposure to microwave energy. It is important not to break or tamper with the safety interlocks.

(b) Do not place any object between the oven front face and the door or allow soil or cleaner residue to accumulate on sealing surfaces.

(c) WARNING: If the door or door seals are damaged, the oven must not be operated until it has been repaired by a competent person.

ADDENDUM

If the apparatus is not maintained in a good state of cleanliness, its surface could be degraded and affect the lifespan of the apparatus and lead to a dangerous situation.

Specifications

Model:	MWE 225 FI
Rated Voltage:	230V~50Hz
Rated Input Power(Microwave):	1250W
Rated Output Power(Microwave):	800W
Rated Input Power(Grill):	1000W
Oven Capacity:	20L
Turntable Diameter:	∅245mm
External Dimensions:	595x369x388 mm
Net Weight:	Approx. 14.96kg

IMPORTANT SAFETY INSTRUCTIONS
WARNING

To reduce the risk of fire, electric shock, injury to persons or exposure to excessive microwave oven energy when using your appliance, follow basic precautions, including he following:

1. Warning: Liquids and other foods must not be heated in sealed containers since they are liable to explode.
2. Warning: It is hazardous for anyone other than a competent person to carry out any service or repair operation that involves the removal of a cover which gives protection against exposure to microwave energy.
3. This appliance can be used by children aged from 8 years and above and persons with reduced physical, sensory or mental capabilities or lack of experience and knowledge if they have been given supervision or instruction concerning use of the appliance in a safe way and understand the hazards involved.Children shall not play with the appliance.Cleaning and user maintenance shall not be made by children unless they are older than 8 and supervised.
4. Keep the appliance and its cord out of reach of children less than 8 years.
5. Only use utensils suitable for use in microwave ovens.
6. The oven should be cleaned regularly and any food deposits should be removed.
7. Read and follow the specific:"PRECAUTIONS TO AVOID POSSIBLE EXPOSURE TO EXCESSIVE MICROWAVE ENERGY".
8. When heating food in plastic or paper containers, keep an eye on the oven due to the possibility of ignition.

9. If smoke is emitted, switch off or unplug the appliance and keep the door closed in order to stifle any flames.
10. Do not overcook food.
11. Do not use the oven cavity for storage purposes. Do not store items, such as bread, cookies, etc. inside the oven.
12. Remove wire twist-ties and metal handles from paper or plastic containers/bags before placing them in the oven.
13. Install or locate this oven only in accordance with the installation instructions provided.
14. Eggs in the shell and whole hard-boiled eggs should not be heated in microwave ovens since they may explode, even after microwave heating has ended.
15.This appliance is intended to be used in household and similar applications such as:
-staff kitchen areas in shops, offices and other working environments;
-by clients in hotels, motels and other residential type environments;
-farm houses;
-bed and breakfast type environments.
16. If the supply cord is damaged, it must be replaced by the manufacturer, its service agent or similarly qualified persons in order to avoid a hazard.
17. Do not store or use this appliance outdoors.
18. Do not use this oven near water, in a wet basement or near a swimming pool.
19. The temperature of accessible surfaces may be high when the appliance is operating. The surfaces are liable to get hot during use.Keep cord away from heated surface, and do not cover any vents on the oven.

20. Do not let cord hang over edge of table or counter.
21. Failure to maintain the oven in a clean condition could lead to deterioration of the surface that could adversely affect the life of the appliance and possibly result in a hazardous situation.
22.The contents of feeding bottles and baby food jars shall be stirred or shaken and the temperature checked before consumption, in order to avoid burns.
23. Microwave heating of beverages can result in delayed eruptive boiling, therefore care must be taken when handling the container.
24.The appliance is not intended for use by persons (including children) with reduced physical , sensory or mental capabilities, or lack of experience and knowledge, unless they have been given supervision or instruction concerning use of the appliance by a person responsible for their safety.
25.Children should be supervised to ensure that they do not play with the appliance.
26.The appliances are not intended to be operated by means of an external timer or separate remote-control system.
27. Accessible parts may become hot during use. Young children should be kept away.
28.Steam cleaner is not to be used.
29.During use the appliance becomes hot. Care should be taken to avoid touching heating elements inside the oven.
30.Only use the temperature probe recommended for this oven.(for ovens provided with a facility to use a temperature-sensing probe.)

31.WARNING: The appliance and its accessible parts become hot during use.Care should be taken to avoid touching heating elements. Children less than 8 years of age shall be kept away unless continuously supervised.
32.The microwave oven must be operated with the decorative door open.(for ovens with a decorative door.)
33.Surface of a storage cabinet can get hot.

READ CAREFULLY AND KEEP FOR FUTURE REFERENCE

To Reduce the Risk of Injury to Persons Grounding Installation

DANGER

Electric Shock Hazard Touching some of the internal componentscan cause serious personal injury or death.Do not disassemble this appliance.

WARNING

Electric Shock Hazard Improper use of the grounding can result in electric shock. Do not plug into an outlet until appliance is properly installed and grounded.

This appliance must be grounded. In the event of an electrical short circuit, grounding reduces the risk of electric shock by providing an escape wire for the electric current. This appliance is equipped with a cord having a grounding wire with a grounding plug. The plug must be plugged into an outlet that is properly installed and grounded.

Consult a qualified electrician or serviceman if the grounding instructions are not completely understood or if doubtexists as to whether the appliance is properly grounded. If it is necessary to use an extension cord , use only a 3-wire

1. A short power-supply cord is provided to reduce the risks resulting from becoming entangled in or tripping over a longer cord.2. If a long cord set or extension cord isused:
1)The marked electrical rating of the cordset or extension cord should be at least as great as the electrical rating of the appliance.
2)The extension cord must be a grounding-type 3-wire cord.
3)The long cord should be arranged so that it will not drape over the counter top or tabletop where it can be pulled on by children or tripped over unintentionally.

CLEANING

Be sure to unplug the appliance from the power supply.

1. Clean the cavity of the oven after using with a slightly damp cloth.
2. Clean the accessories in the usual way in soapy water.
3. The door frame and seal and neighbouring parts must be cleaned carefully with a damp cloth when they are dirty.
4. Do not use harsh abrasive cleaners or sharp metal scrapers to clean the oven door glass since they can scratch the surface, which may result in shattering of the glass.
5. Cleaning Tip---For easier cleaning of the cavity walls that the food cooked can touch: Place half a lemon in a bowl, add 300ml (1/2 pint) water and heat on 100% microwave power for 10 minutes. Wipe the oven clean using a soft, dry cloth.

UTENSILS

CAUTION

Personal Injury Hazard
It is hazardous for anyone other than a compentent person to carry out any service or repair operation that involves the removal of a cover which gives protection against exposure to microwave energy.

See the instructions on "Materials you can use in microwave oven or to be avoided in microwave oven." There may be certain non-metallic utensils that are not safe to use for microwaving. If in doubt, you can test the utensil in question following the procedure below.

Utensil Test:

1. Fill a microwave-safe container with 1 cup of cold water (250ml) along with the utensil in question.
2. Cook on maximum power for 1 minute.
3. Carefully feel the utensil. If the empty utensil is warm, do not use it for microwave cooking.
4. **Do not exceed 1 minute cooking time.**

Materials you can use in microwave oven

Utensils	Remarks
Aluminum foil	Shielding only. Small smooth pieces can be used to cover thin parts of meat or poultry to prevent overcooking. Arcing can occur if foil is too close to oven walls. The foil should be at least 1 inch (2.5cm) away from oven walls.
Browning dish	Follow manufacturer's instructions. The bottom of browning dish must be at least 3/16 inch (5mm) above the turntable. Incorrect usage may cause the turntable to break.
Dinnerware	Microwave-safe only. Follow manufacturer's instructions. Do not use cracked or chipped dishes.
Glass jars	Always remove lid. Use only to heat food until just warm. Most glass jars are not heat resistant and may break.
Glassware	Heat-resistant oven glassware only. Make sure there is no metallic trim. Do not use cracked or chipped dishes.
Oven cooking bags	Follow manufacturer's instructions. Do not close with metal tie. Make slits to allow steam to escape.
Paper plates and cups	Use for short–term cooking/warming only. Do not leave oven unattended while cooking.
Paper towels	Use to cover food for reheating and absorbing fat. Use with supervision for a short-term cooking only.

Parchment paper	Use as a cover to prevent splattering or a wrap for steaming.
Plastic	Microwave-safe only. Follow the manufacturer's instructions. Should be labeled "Microwave Safe". Some plastic containers soften, as the food inside gets hot. "Boiling bags" and tightly closed plastic bags should be slit, pierced or vented as directed by package.
Plastic wrap	Microwave-safe only. Use to cover food during cooking to retain moisture. Do not allow plastic wrap to touch food.
Thermometers	Microwave-safe only (meat and candy thermometers).
Wax paper	Use as a cover to prevent splattering and retain moisture.

Materials to be avoided in microwave oven

Utensils	Remarks
Aluminum tray	May cause arcing. Transfer food into microwave-safe dish.
Food carton with metal handle	May cause arcing. Transfer food into microwave-safe dish.
Metal or metal-trimmed utensils	Metal shields the food from microwave energy. Metal trim may cause arcing.
Metal twist ties	May cause arcing and could cause a fire in the oven.
Paper bags	May cause a fire in the oven.
Plastic foam	Plastic foam may melt or contaminate the liquid inside when exposed to high temperature.
Wood	Wood will dry out when used in the microwave oven and may split or crack.

SETTING UP YOUR OVEN

Names of Oven Parts and Accessories

Remove the oven and all materials from the carton and oven cavity.
Your oven comes with the following accessories:

Glass tray	1
Turntable ring assembly	1
Instruction Manual	1

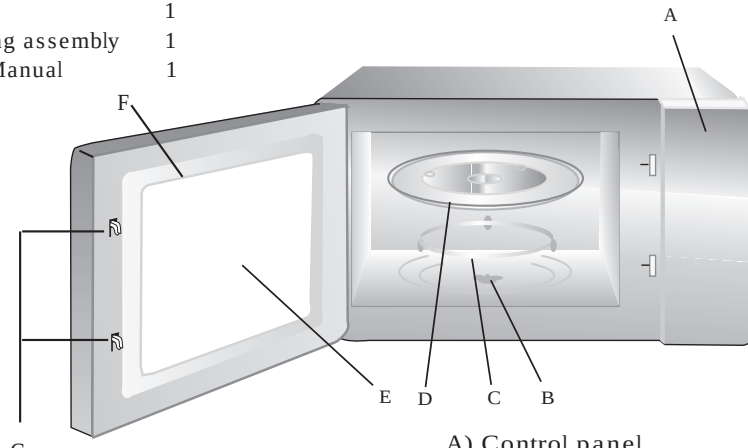

A) Control panel
B) Turntable shaft
C) Turntable ring assembly
D) Glass tray
E) Observation window
F) Door assembly
G) Safety interlock system

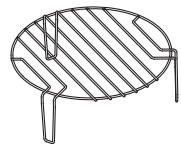

Grill Rack(Only be used in grill function and be placed on the glass tray)

Turntable Installation

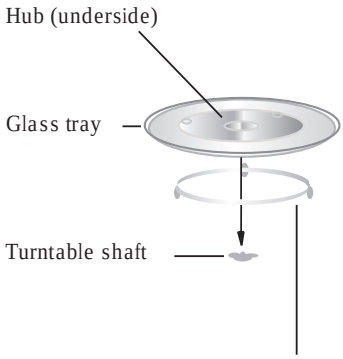

a. Never place the glass tray upside down. The glass tray should never be restricted.
b. Both glass tray and turntable ring assembly must always be used during cooking.
c. All food and containers of food are always placed on the glass tray for cooking.
d. If glass tray or turntable ring assembly cracks or breaks, contact your nearest authorized service center.

Installation and connection

1.This appliance is only intended for domestic use.
2.This oven is intended for built-in use only.It is not intended for counter-top use or for use inside a cupboard.
3. Please observe the special installation instructions.
4.The appliance can be installed in a 60cm wide wall-mounted cupboard(at lease 55cm deep and 85cm off the floor).
5.The appliance is fitted with a plug and must only be connected to a properly installed earthed socket.
6.The mains voltage must correspond to the voltage specified on the rating plate.
7.The socket must be installed and connecting cable must only be replaced by a qualified electrician.If the plug is no longer to accessible following installation,an all-pole disconnecting device must be present on the installation side with a contact gap of at lease 3mm.
8.Adapters,multi-way strips and extension leads must not be used. Overloading can result in a risk of fire.

The accessible surfacemay be hot duringoperation.



Operation Instructions

1. Clock Setting

When the microwave oven is electrified, the LED will display "0:00", buzzer will ring once.

1) Press " ◴ " twice to select clock function, the hour figures will flash.

2) Turn "  " to adjust the hour figures, the input time should be within 0--23.

3) Press " ◴ ", the minute figures will flash.

4) Turn "  " to adjust the minute figures, the input time should be within 0--59.

5) Press " ◴ " to finish clock setting. ":" will flash, and the time will light.

Note: 1) If the clock is not set, it would not function when powered.
2) During the process of clock setting, if you press " ○ ", the oven will go back to the previous status automatically.

2. Microwave Cooking

Press " MODE " the LED will display "P100".Press " MODE " for times or turn "  "to choose the power you want, and "P100", "P80" "P50", "P30" or "P10" will display for each added press. Then press" +30Sec " to confirm, and turn "  " to set cooking time from 0:05to 95:00. Press " +30Sec " again to start cooking.

Example: If you want to use 80% microwave power to cook for 20 minutes, you can operate the oven as the following steps.

1) Press " MODE " once, the screen display "P100".

2) Press " MODE " once again or turn"  " to choose 80% microwave power.

3) Press " +30Sec " to confirm, and the screen displays "P 80".

4) Turn "  " to adjust the cooking time until the oven displays "20:00".

5) Press " +30Sec " to start cooking .

Note: the step quantities for the adjustment time of the coding switch are as follow:

0---1	min	:	5 seconds
1---5	min	:	10 seconds
5---10	min	:	30 seconds
10---30	min	:	1 minute
30---95	min	:	5 minutes

"Micro./Grill/Combi." Pad instructions

Order	Display	Microwave Power	Grill Power
1	P100	100%	
2	P80	80%	
3	P50	50%	
4	P30	30%	
5	P10	10%	
6	G	0%	100%
7	C-1	55%	45%
8	C-2	36%	64%

3. Grill or Combi. Cooking

Press " MODE " the LED will display"P100",and press " MODE " for times or turn the "  " to choose the power you want, and "G","C-1" or "C-2" will display for each added press. Then press " +30Sec "to confirm, and turn "  " to set cooking time from 0:05 to 95:00. Press " +30Sec " again to start cooking.

Example: If you want to use 55% microwave power and 45% grill power(C-1) to cook for 10 minutes, you can operate the oven as the following steps.

1) Press " MODE " once, the screen display "P100".

2) Press " MODE " for times or turn "  " to choose combi. 1 mode.

3) Press " +30Sec " to confirm, and the screen displays "C-1".

4) Turn "  " to adjust the cooking time until the oven displays "10:00".

5) Press " +30Sec " to start cooking .

Note:If half the grill time passes, the oven sounds twice, and this is normal. In order to have a better effect of grilling food, you should turn the food over, close the door, and then press" +30Sec " to continue cooking.
If no operation, the oven will continue working.

4. Quick Start

1) In waiting state, Press " +30Sec " to start cooking with 100% power, each added press will increase 30 seconds cooking time up to 95 minutes.
2) In microwave cooking or time defrost state, each press of " +30Sec " can increase 30 seconds of cooking time.
3) In waiting state, turn "  " left to set cooking time with 100% microwave power, then press " +30Sec " to start cooking.

5. Defrost By Weight

1) Press " ❄ " once, and the oven will display "dEF1".
2) Turn "  " to select the weight of food from 100 to 2000 g.
3) Press " +30Sec " to start defrosting.

6. Defrost By Time

1) Press " ❄ " twice, and the oven will display "dEF2".
2) Turn "  " to select the defrost time. The MAX time is 95 minutes.
3) Press " +30Sec " to start defrosting.The defrost power is P30 , and it will not be changed.

7. Kitchen Timer

(1) Press " ◴ " once, LED will display 00:00.
(2) Turn "  " to enter the correct timer.(The maximum cooking time is 95 minutes.)
(3) Press " +30Sec " to confirm setting.
(4) When the kitchen time is reached, timer indicator will go out. The buzzer will ring 5 times.

If the clock be set (24-hour system), LED will display the current time.

Note: The kitchen Time is differ from 24-hour system, Kitchen Timer is a timer.

8. Auto Menu

1) Turn "  " right to choose the menu, and "A-1" to "A-8" will display, which means pizza, meat, vegetable, pasta, potato,fish, beverage and popcorn.

2) Press " +30Sec " to confirm.

3) Turn "  " to choose the default weight as the menu chart.

4) Press " +30Sec " to start cooking.

Example: If you want to use "Auto Menu" to cook fish for 350g.

1) Turn "  " clockwise till "A-6" display.

2) Press " +30Sec " to confirm.

3) Turn "  " to select the weight of fish till "350" display.

4) Press " +30Sec " to start cooking.

The menu chart:

Menu	Weight	Display
A-1 Pizza	200 g	200
	400 g	400
A-2 Meat	250 g	250
	350 g	350
	450 g	450
A-3 Vegetable	200 g	200
	300 g	300
	400 g	400
A-4 Pasta	50g(with 450 ml cold water)	50
	100g(with 800 ml cold water)	100
A-5 Potato	200 g	200
	400 g	400
	600 g	600
A-6 Fish	250 g	250
	350 g	350
	450 g	450
A-7 Beverage	1 cup(120 ml)	1
	2 cups(240 ml)	2
	3 cups(360ml)	3
A-8 Popcorn	50 g	50
	100 g	100

9. Multi-section cooking

At most 2 sections can be set for cooking. In multi-section cooking, if one section is defrosting, then defrosting shall be placed in the first section.

Example: If you want to defrost food for 5 minutes and then cook with 80% microwave power for 7 minutes, operate it as the following:

1) Press " ❄ " twice, and the oven will display "dEF2".

2) Turn "  " to select the defrost time till "5:00" display.

3) Press " MODE " once, the screen display "P100".

4) Press " MODE " once again or turn "  " to choose 80% microwave power.

5) Press " +30Sec " to confirm, and the screen displays "P 80".

6) Turn "  " to adjust the cooking time till the oven displays "7:00".

7) Press " +30Sec " to start cooking, and buzzer will sound once for the first section, defrosting time counts down; buzzer will sound once again entering the second cooking. when cooking finish, buzzer sounds five times.

10. Inquiring Function

(1) In states of microwave,grill and combination cooking, press " MODE ", the current power will be displayed for 3 seconds. After 3 seconds, the oven will turn back to the former state;

(2) In cooking state, press " 🕘 " to inquire the time and the time will display for 3 seconds.

11. Lock-out Function for Children

Lock: In waiting state, press " ○ " for 3 seconds, there will be a long beep denoting entering the children-lock state and the current time will diplay if the time has been set, otherwise, the LED will display "C J". And lock indicator lights .

Lock quitting: In locked state, press " ○ " for 3 seconds, there will be a long "beep" denoting that the lock is released.

Trouble shooting

Normal	
Microwave oven interfering TV reception	Radio and TV reception may be interfered when microwave oven operating. It is similar to the interference of small electrical appliances, like mixer, vacuum cleaner, and electric fan. It is normal.
Dim oven light	In low power microwave cooking, oven light may become dim. It is normal.
Steam accumulating on door, hot air out of vents	In cooking, steam may come out of food. Most will get out from vents. But some may accumulate on cool place like oven door. It is normal.
Oven started accidentally with no food in.	It is forbidden to run the unit without any food inside. It is very dangerous.

Trouble	Possible Cause	Remedy
Oven can not be started.	(1) Power cord not plugged in tightly.	Unplug. Then plug again after 10 seconds.
	(2) Fuse blowing or circuit breaker works.	Replace fuse or reset circuit breaker (repaired by professional personnel of our company)
	(3) Trouble with outlet.	Test outlet with other electrical appliances.
Oven does not heat.	(4) Door not closed well.	Close door well.
Glass turntable makes noise when microwave oven operates	(5) Dirty roller rest and oven bottom.	Refer to "Maintenance of Microwave" to clean dirty parts.



According to Waste of Electrical and Electronic quipment (WEEE) directive, WEEE should be separately collected and treated. If at any time in future you need to dispose of this product please do NOT dispose of this product with household waste. Please send this product to WEEE collecting points where available.

INSTRUCCIONES DE INSTALACION

Por favor lea atentamente el libro antes de la instalación.

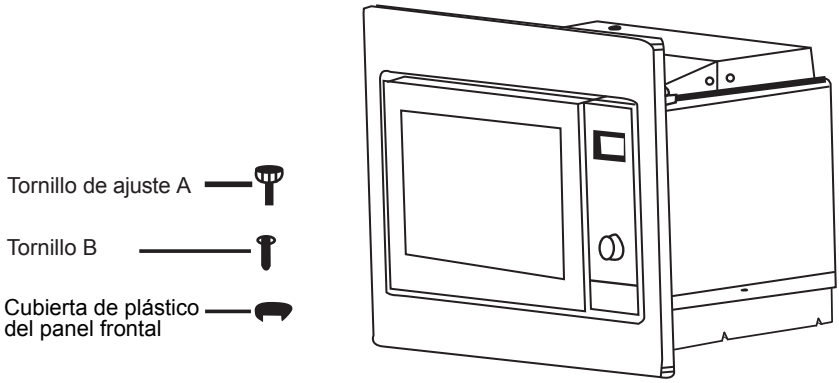

NOTA IMPORTANTE

Conexión Eléctrica

El microondas viene con un enchufe macho que debe ser enchufado en bases de enchufe con conexión a tierra. En cumplimiento de la normativa vigente, tanto la conexión eléctrica como la sustitución del cable sólo puede ser llevado a cabo por un técnico especializado.

ES

A. Hueco de encastre

El hueco para la instalación no debe tener una pared detrás. La altura mínima para la instalación es de 85 cm.

No tape las salidas de ventilación del aparato ni los otros puntos de entrada de aire.

1.

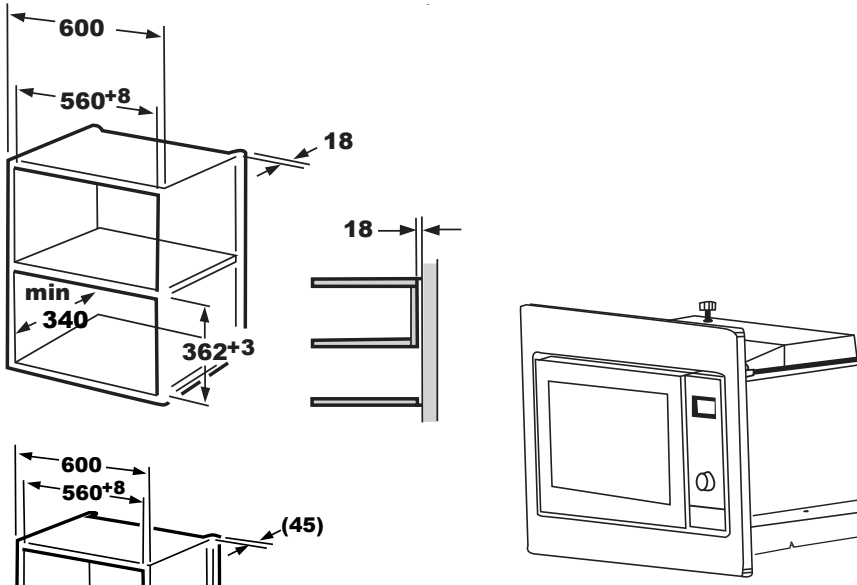

2.

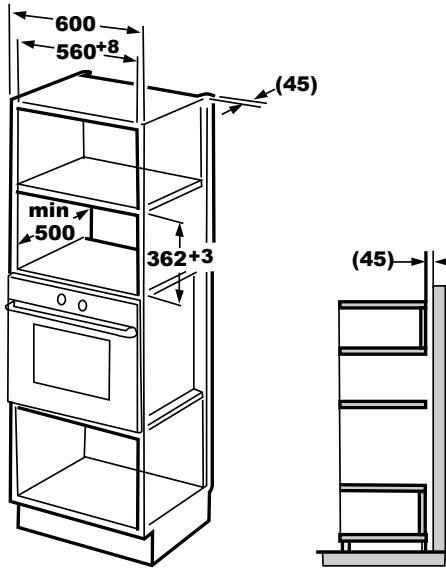

B. Instalar el Microondas

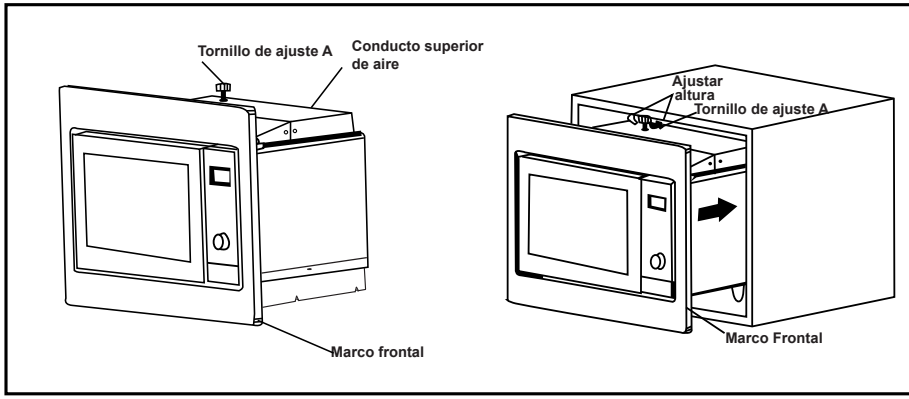

1.Apriete el TORNILLO DE AJUSTE A al CONDUCTO SUPERIOR DE AIRE del del microondas y fije el marco con los TORNILLOS B.

2 . Coloque el microondas en el mueble correspondiente.

- Ajuste la altura del TORNILLO DE AJUSTE A de forma que quede una distancia de 1 mm entre el tornillo anteriormente mencionado y la parte superior del mueble.
- No atrape ni doble el cable eléctrico
- Asegúrese de que el horno quede inst alado en el centro del hueco.

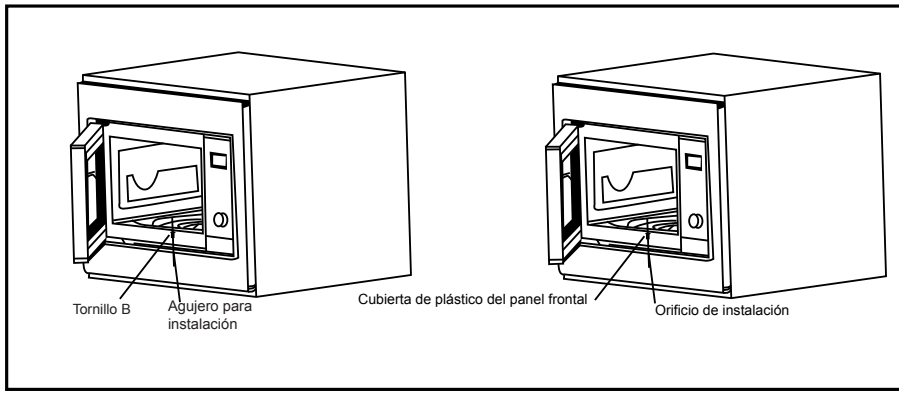

3. Abra la puerta, fije el microondas al mueble introduciendo el TORNILLO B en el AGUJERO PARA INSTALACION del MARCO Después, fije la CUBIERTA DE PLÁSTICO DEL PANEL FRONTAL al ORIFICIO DE INSTALACIÓN.

INSTRUÇÕES DE INSTALAÇÃO

Por favor leia atentamente o manual antes da instalação.

Parafuso de ajuste A

Parafuso B

Tampa de plástico
do aro de encastre

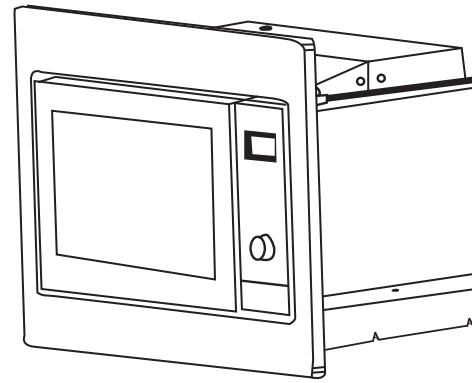

NOTA IMPORTANTE:

Ligação elétrica

O micro-ondas é fornecido com uma ficha e só pode ser conectado a uma tomada com ligação à terra. De acordo com a regulamentação existente, quer a instalação quer a substituição do cabo elétrico caso seja necessário, deverá ser realizado por um técnico qualificado.

PT

A. Encastrar

O espaço previsto para a instalação não deve ter uma parede imediatamente por trás do aparelho. A altura mínima para a instalação é de 85cm

Não feche as saídas para a ventilação do aparelho nem os para pontos de entrada de ar.

1.

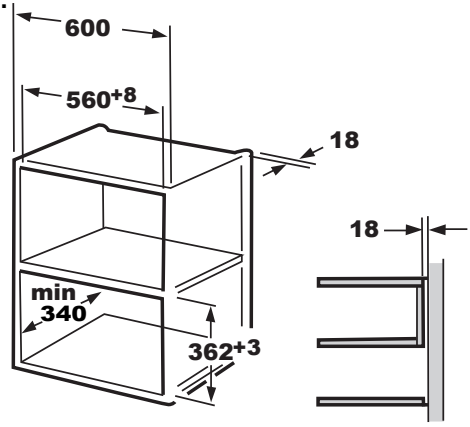

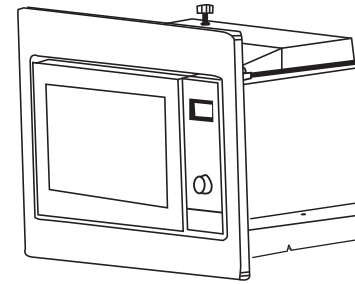

2.

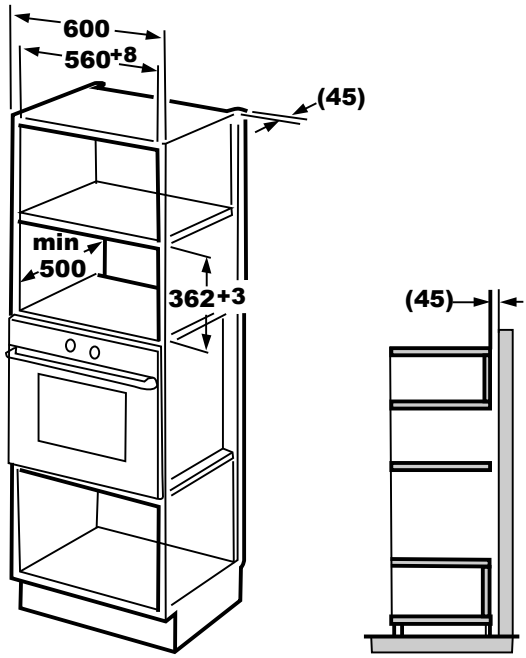

B. Instalar o Microondas

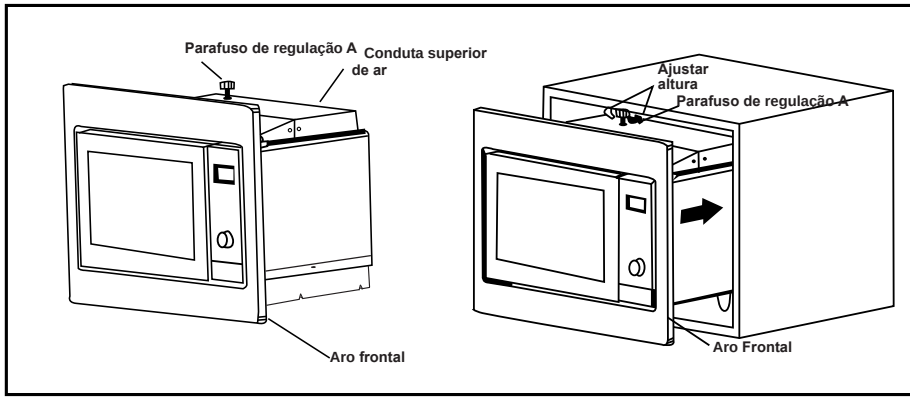

1. Aperte o parafuso de regulação A à conduta superior de ar do micro-ondas e fixe o aro com os parafusos B.

2. Coloque o micro-ondas no respectivo móvel.

- Ajuste a altura do parafuso de regulação A de forma a deixar uma distância de 1mm entre o parafuso anteriormente mencionado e a parte superior do móvel.
- Não prenda nem torça o cabo elétrico.
- Certifique-se que o micro-ondas está instalado no centro da abertura.

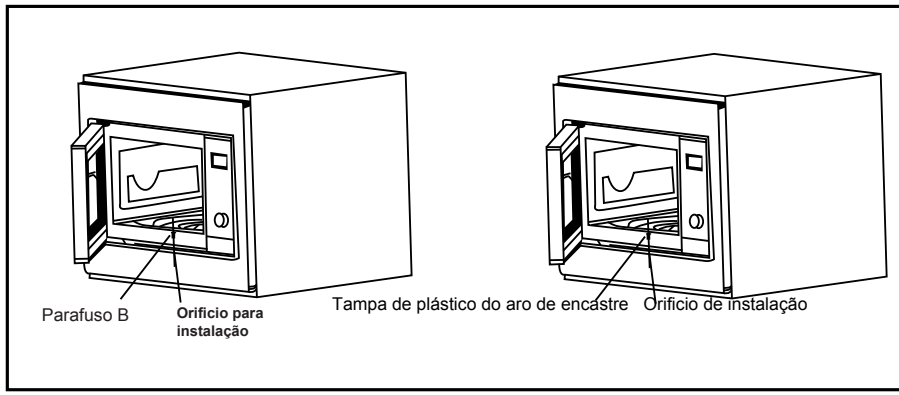

3. Abra a porta; fixe o micro-ondas ao móvel introduzindo o parafuso B no orificio para a instalação do aro de encastre. De seguida, fixe a tampa de plástico do painel frontal ao orificio de instalação.

Installation Instructions

Please Read the Manual Carefully Before Installation

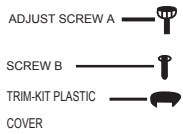

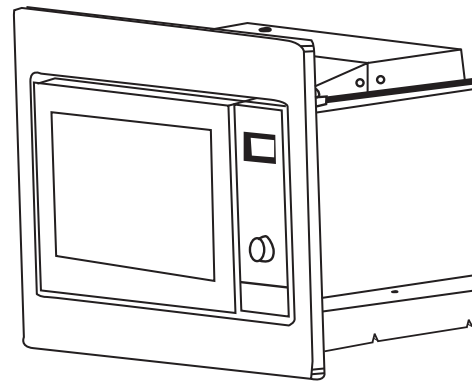

Please Note

Electrical connection

The oven is fitted with a plug and must be only connected to a properly installed earthed socket. In accordance with the appropriate regulations, the socket must only be installed and the connecting cable must only be replaced by a qualified electrician.

If the plug is no longer accessible following installation and all-pole isolating switch must be present on the installation side with a contact gap of at least 3mm.

EN

A. Built-in furniture

The built-in cabinet shall not have a rear wall behind the appliance.
Minimum installation height is 85cm.
Do not cover ventilation slots and air intake points.

1.

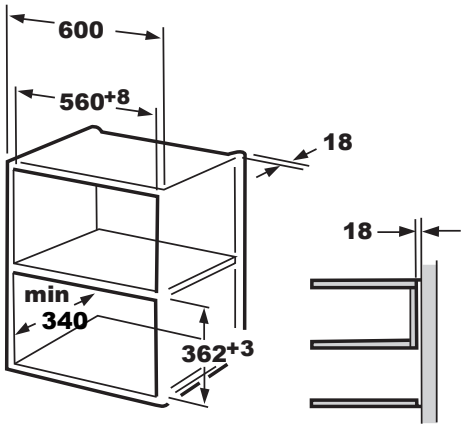

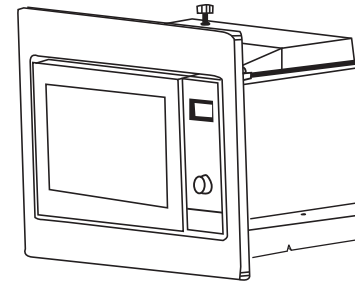

2.

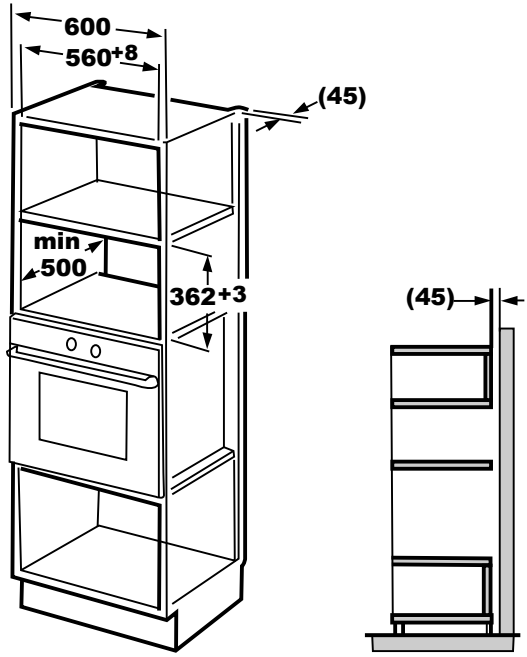

B. Install the Oven

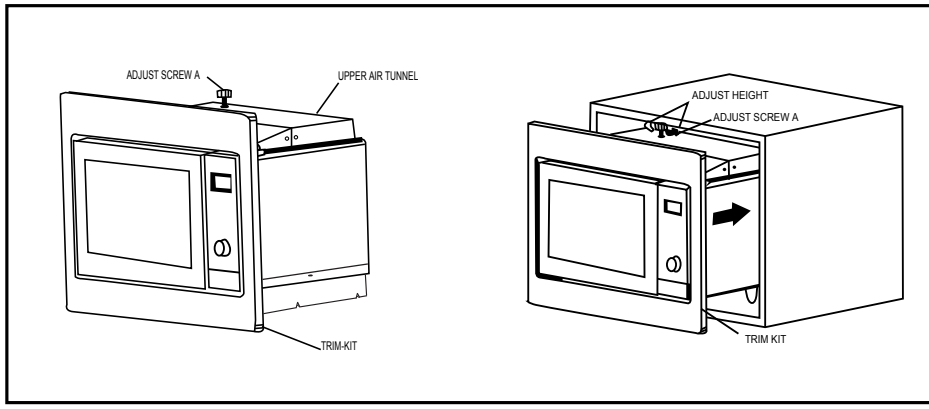

1. Fix ADJSUTSCREW A on the UPPER AIR TUNNEL of the oven, and then install the oven into the cabinet.

- Adjust the height of ADJUST SCREW A to keep 1mm gap between the ADJUST SCREW A and the top plane of cabinet.
- Do not trap or kink the power cord.
- Make sure that the oven is installed in the center of the cabinet.

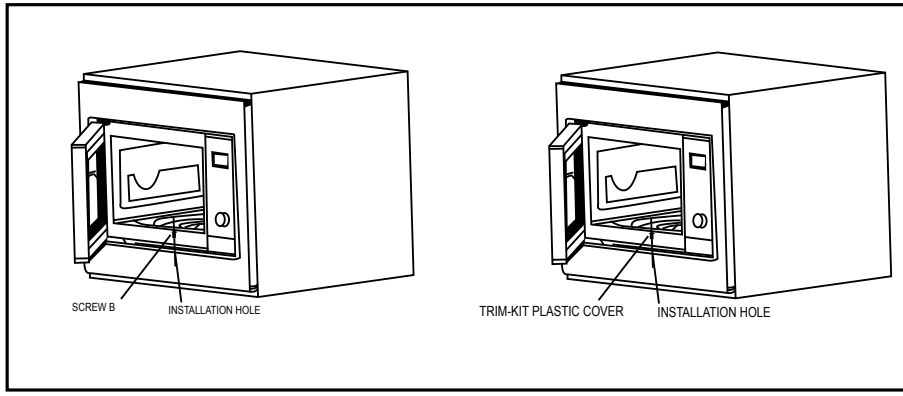

2. Open the door; fix the oven to the cabinet with SCREW B at the INSTALLATION HOLE of TRIM KIT. Then fix the TRIM-KIT PLASTIC COVER to the INSTALLATION HOLE.

Teka Subsidiaries

Country Subsidiary	Address	City	Phone
Austria Küppersbusch Austria	Eitnergasse, 13	1231 Wien	+43 18 668 022
Belgium Küppersbusch Belgium S.P.R.L.	Doomveld Industrie, Asse 3, No. 11 - Boite 7	1731 Zellik	+32 24 668 740
Bulgaria Teka Bulgaria EOOD	Blvd. "Tsarigradsko Shosse" 135	1784 Sofia	+359 29 768 330
Chile Teka Chile S.A.	Avd El Retiro Parque los Maitenes, 1237. Parque Enea	Pudahuel, Santiago de Chile	+ 56 24 386 000
China Teka International Trading (Shanghai) Co. Ltd.	6/F. Datong Business Center, No. 369 Fuxing Middle Rd.	200025 Shanghai	+86 2 153 076 901
Czech Republic Teka CZ S.R.O.	V Holesovickách, 593	182 00 Praha 8 - Liben	+420 284 691 940
Ecuador Teka Ecuador S.A.	Parque Ind. California 2, Via a Daule Km 12	Guayaquil	+593 42 100 311
Great Britain Teka Products Ltd.	177 Milton Park	OX14 4SE Milton, Abingdon	+44 1 235 861 916
Greece Teka Hellas A.E.	Thesi Roupaki - Aspropyrgos	193 00 Athens	+30 2 109 760 283
Hungary Teka Hungary Kft.	Bajcsy Zsilinszky u. 53	1065 Budapest	+36 13 542 110
Indonesia PT Teka Buana	Jalan Menteng Raya, Kantor Taman A9 Unit A3	12950 Jakarta	+62 215 762 272
Malaysia Teka Küchentechnik (Malaysia) Sdn Bhd	10 Jalan Kartunis U1/47, Temasya Park, Off Glenmarie	40150 Shah Alam, Selangor Darul Ehsan	+60 376 201 600
Mexico Teka Mexicana S.A. de C.V.	Ferrocarril 200, Esquina Norte 29, Col. Moctezuma	15500 Mexico D.F.	+52 5 551 330 493
Morocco Teka Maroc S.A.	73, Bd. Slimane, Depôt 33, Route de Ain Sebaa	Casablanca	+212 22 674 462
Poland Teka Polska Sp. ZO.O.	ul. 3-go Maja 8 / A2	05-800 Pruszków	+48 227 383 270
Portugal Teka Portugal S.A.	Estrada da Mota - Apdo 533	3834-909 Ilhavo, Aveiro	+35 1 234 329 500
Romania S.C. Teka Küchentechnik Romania S.R.L.	Sevastopol str., no 24, 5th floor, of. 15	010992 Bucharest Sector 1	+40 212 334 450
Russia/Россия Teka Rus LLC/ООО "Тека Рус"	ул.Барклая, д.6, стр.3, оф.402	121087 Россия, Москва	+7 4 956 450 064
Singapore Teka Singapore PTE Ltd	Clemenceau Avenue, 83, 01-33/34 UE Square	239920 Singapore	+65 67 342 415
Spain Teka Industrial, S.A.	C/ Cajo,17	39011 Santander	+34 942 355 050
Thailand Teka (Thailand) Co. Ltd.	364/8 Sri-Ayuttaya Road, Phayathai, Ratchatavee	10400 Bangkok	+66 -26 424 888
Turkey Teka Teknik Mutfak Aletleri Sanayi Ve	Büyükdere Cad. 24/13	80290 Mecidiyeköy, Istanbul	+90 2 122 883 134
Ukraine Teka Ukranie LLC	86-e, Bozhenko Str .2nd floor,4th entrance	03150 Kyiv	+380 444 960 680
United Arab Emirates Teka Middle East Fze	Building LOB 16, Office 417	P.O. Box 18251 Dubai	+971 48 872 912
United Arab Emirates Teka Küchentechnik U.A.E LLC	Bin Khedia Centre	P.O. Box 35142 Dubai	+971 42 833 047
Venezuela Teka Andina S.A.	Ctra. Petare-Santa Lucia, km 3 (El Limoncito)	1070 Caracas	+58 2 122 912 821
Vietnam TEKA Vietnam Co., Ltd.	803 Dai Minh Convention Tower, 8th Floor	77 Hoang Van Thai, District 7, Ho Chi Minh	+84 854 160 646

www.teka.com

"for further information and updated contact adresses, please refer to the corporate website"